Hotelová akadémia, Radničné námestie 1, Spišská Nová Ves
Radničné námestie 1, 052 01 Spišská Nová Ves
IČO: 17078504

Vec: Odpoveď na Žiadosť o vysvetlenie č. 5

Spišská Nová Ves, 12.11.2026

Verejný obstarávateľ vyhlásil podlimitnú zákazku podľa § 110 zákona č. 343/2015 Z. z. o verejnom obstarávaní a o zmene a doplnení niektorých zákonov v znení neskorších predpisov (ďalej len „zákon o verejnom obstarávaní“ alebo „ZVO“) s názvom **„Zníženie energetickej náročnosti školského internátu“**. Zákazka bola vyhlásená vo Vestníku verejného obstarávania č. 206/2026 pod číslom 14460 – WYP dňa 09.10.2026. Prostredníctvom systému eZakazky bola verejnému obstarávateľovi doručená Žiadosť o vysvetlenie č. 5 dňa 23.10.2026 o 08:16 hod. (ďalej len „žiadosť o vysvetlenie“).

Otázka č. 1:
„Žiadame verejného obstarávateľa o doplnenie projektovej dokumentácie, resp. o jednoznačné vyznačenie a identifikáciu prvku KP1, ktorý je uvedený v položkách výkazu. V projektovej dokumentácii, ktorú máme k dispozícii, nie je označenie KP1 jednoznačne identifikovateľné ani uvedené v popisoch jednotlivých prvkov.

Z uvedeného dôvodu nie je možné spoľahlivo určiť rozsah a charakter predmetných konštrukcií, ako ani overiť ich súlad s položkami uvedenými vo výkaze výmer.“

1.1.1.2.2.2.4.6.		*Montáž ostatných atypických kovových stavebných doplnkových konštrukcií do 5 kg (KP1)*	*0*	*351,68*	*kg*
1.1.1.2.2.2.4.7.		*Výroba doplnku stavebného atypického o hmotnosti od 1.01 do 2.5 kg stupňa zložitosti 1 (KP1)*	*0*	*351,68*	*kg*
1.1.1.2.2.2.4.8.		*Plech nerezový rozmer 4x1000x2000 mm. akosť ocele 1.4301*	*0*	*386,848*	*kg*

Odpoveď verejného obstarávateľa:
Verejný obstarávateľ uvádza, že uvedené sa nachádza v Projektovej dokumentácii viď. obrázky nižšie. Jedná sa o kotvenie jestvujúcej pórobetónovej steny k betónovej stene za ňou.

INTERNÁT SPIŠSKÁ NOVÁ VES
2022.10.17. ING. HILČANSKÝ

SCHÉMA OSADENIA KOTEVNÝCH PRVKOV

SEVERNÁ STENA
JUŽNÁ STENA

M = 1:100

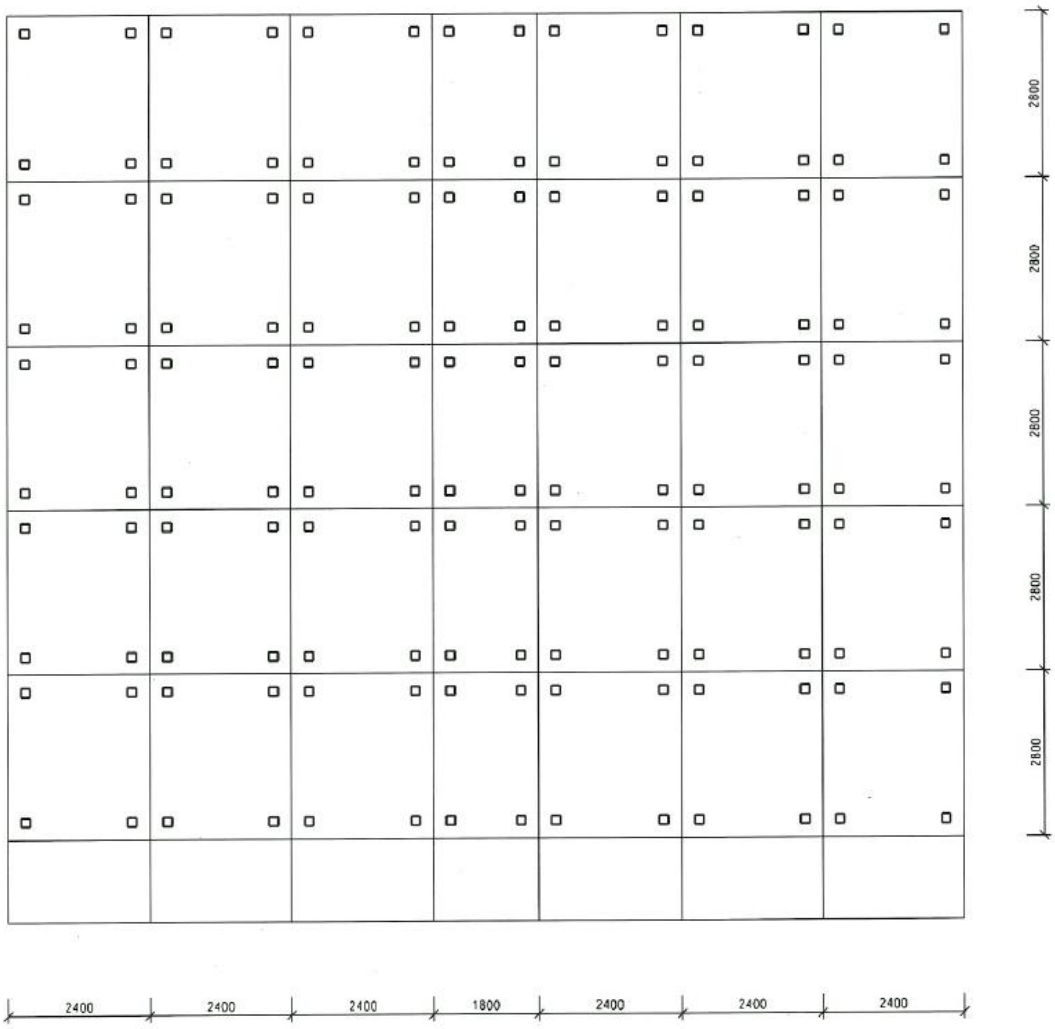

SCHÉMA OSADENIA KOTEVNÝCH PRVKOV

M=1:30

POČET PANELOV:
6 x 5 x 2 = 60 KUSOV

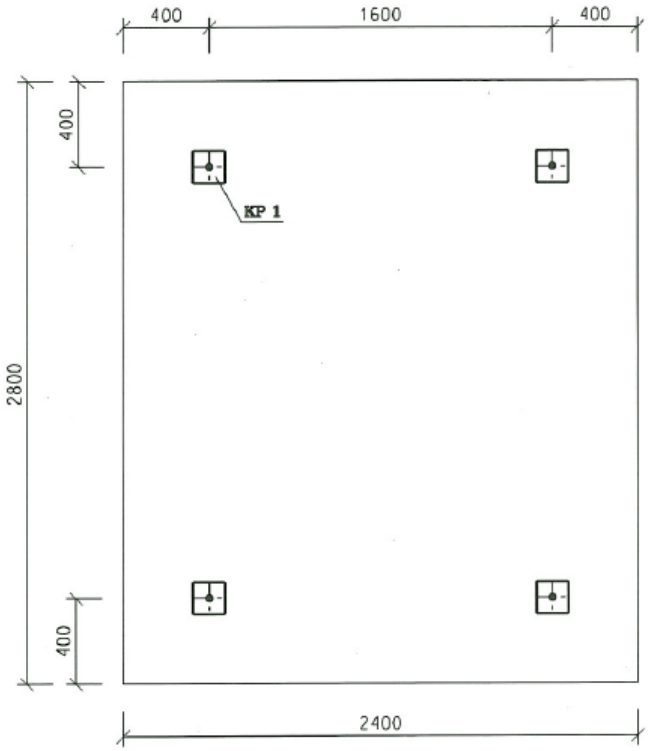

POČET PANELOV:
5 x 2 = 10 KUSOV

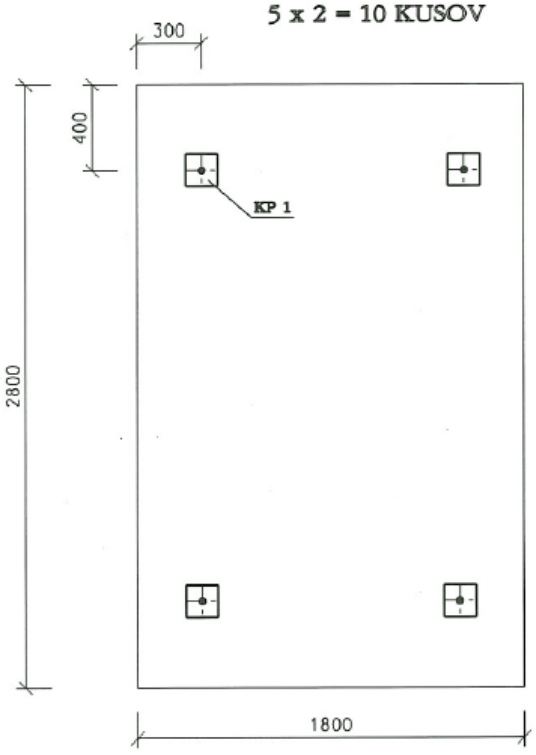

KOTEVNÝ PRVOK KP1
POČET: 280 ks

70 PANELOV x 4 KOTVY NA 1 PANEL

POHĽAD
M 1:10

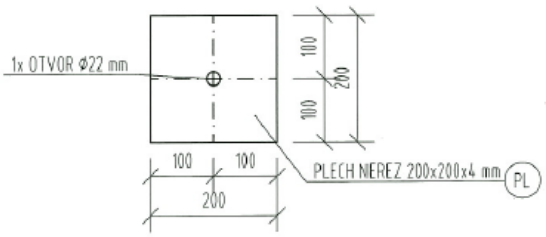

PRIEČNY REZ
M 1:10

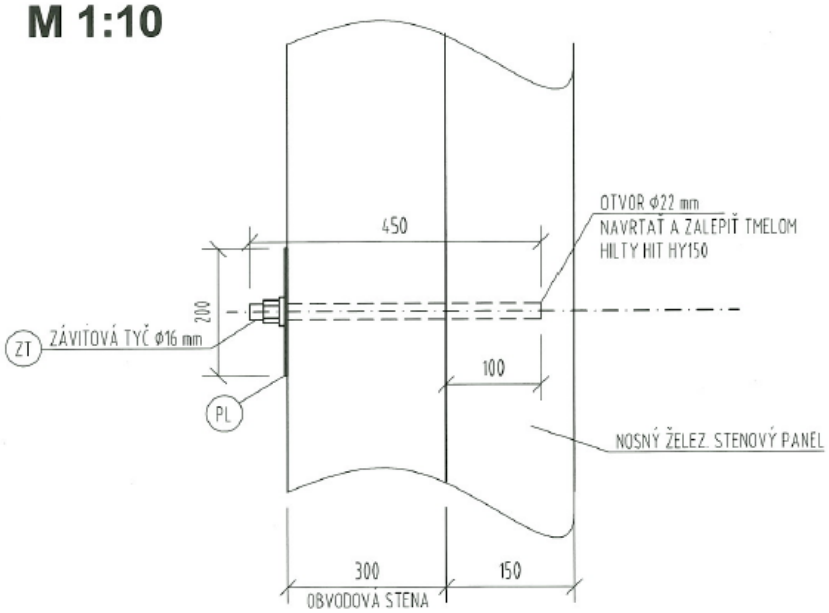

Spracovala: Mgr. Barbora Kučerková

Zuzana Sarnová
riaditeľka